De Holtinck 8
Wierden

Vraagprijs € 635.000,- k.k.

Weghorst
MAKELAARDIJ

(0546) 57 33 32 | wierden@weghorstmakelaardij.nl
www.weghorstmakelaardij.nl

Kenmerken & specificaties

Soort woning	vrijstaand	Inhoud	733 m³
Bouwjaar	1996	Aantal slaapkamers	5
Woonoppervlakte	178 m²	Aantal zonnepanelen	20
Perceeloppervlakte	568 m²	Energielabel	B.

- Begane grond voorzien van vloerverwarming.
- Slapen en baden begane grond.
- Tuin met tuinhuis op zuidwesten.
- Zonnescherm, screens en rolluiken aanwezig.
- Berging met openslaande deuren
- Eigen oprit met carport.

Heerlijk wonen!

Vrijstaand woonhuis met slaap- en badkamer op de begane grond, centraal gelegen in Wierden.

Op een schitterende, centrale locatie in Wierden, op loopafstand van het centrum, de supermarkten en het station, staat dit ruime vrijstaande woonhuis op een royaal perceel van 668 m². De woning, gebouwd in 1996, is uitstekend onderhouden en biedt veel privacy — perfect voor degenen die comfortabel en gelijkvloers willen wonen, terwijl er ook boven voldoende ruimte beschikbaar is.

Indeling:
Begane grond:via de ruime entree kom je in de hal, die directe toegang biedt tot de inpandige berging. Vanuit de hal vind je het toilet en de meterkast. De woonkamer heeft veel lichtinval en heeft vloerverwarming, een schuifpui en een zij-erker, evenals de werkkamer/kantoorruimte. Vanuit de woonkamer heb je toegang tot de halfopen keuken, die is uitgerust met inbouwapparatuur. Aangrenzend bevinden zich de bijkeuken, de slaapkamer en de badkamer op de begane grond. De badkamer is voorzien van een ligbad, douche, tweede toilet, wastafelmeubel en vloerverwarming.
Eerste verdieping:hier bevinden zich maar liefst vier slaapkamers! Een tweede badkamer met douche, toilet en dubbele wastafel, en een bergruimte. Daarnaast heeft 1 slaapkamer toegang naar het dakterras.
Tweede verdieping; via vlizotrap te bereiken bergzolder met cv-installatie.

Kortom:een veelzijdige woning op een uitstekende locatie, waar je meteen kunt genieten van ruimte, comfort en privacy.

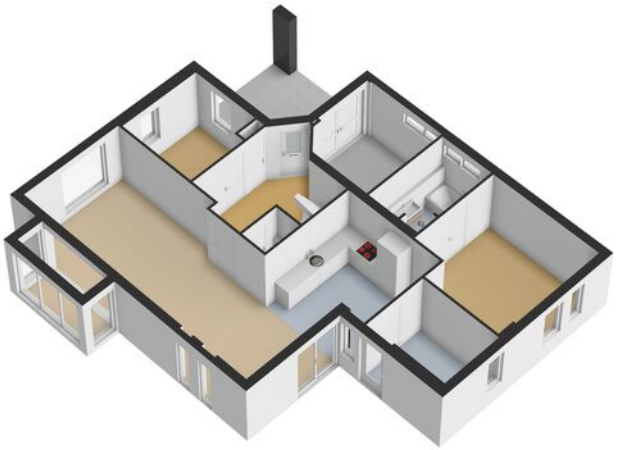

Haier

Locatie op de kaart

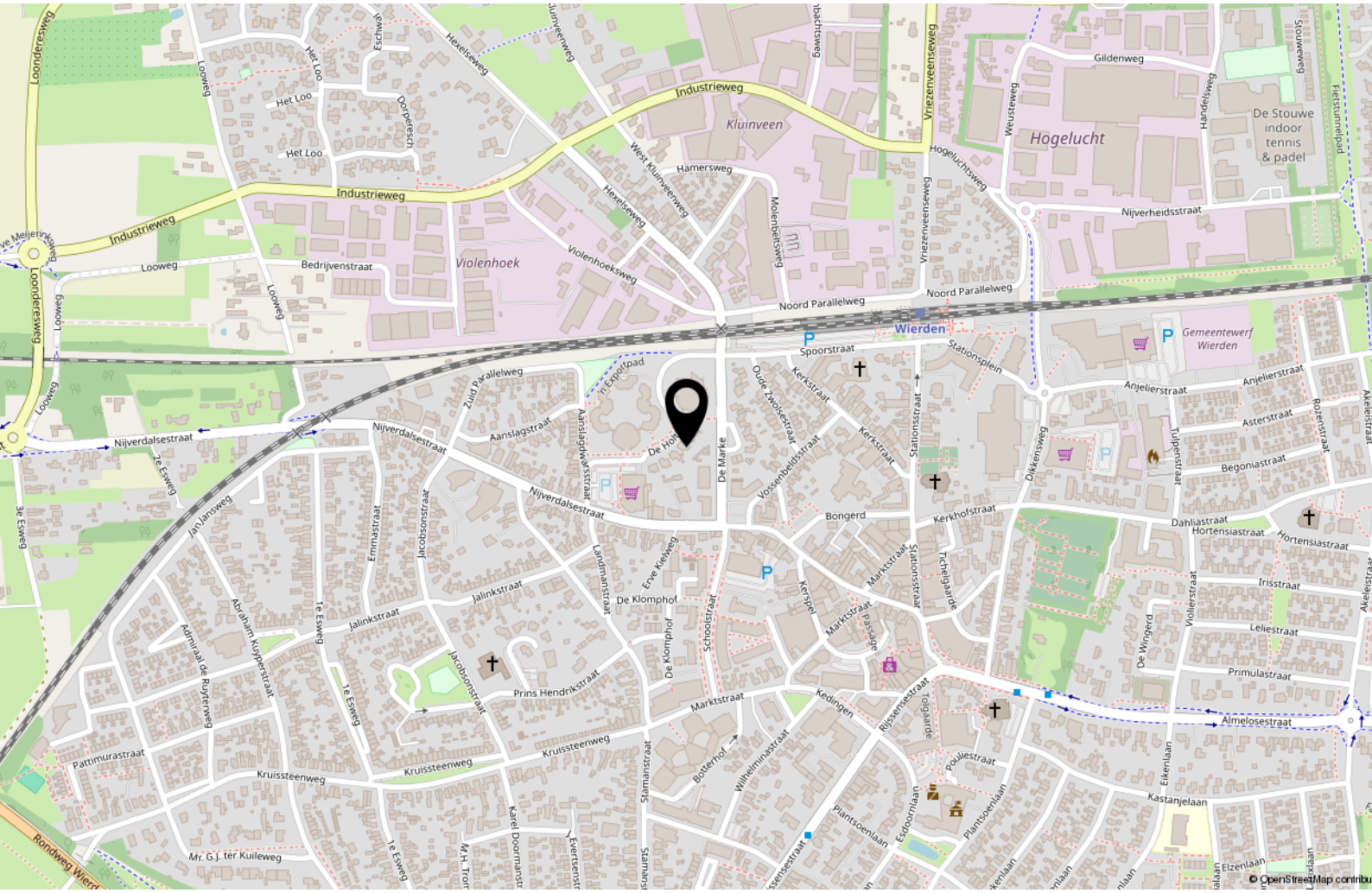

Begane grond

Begane Grond

Verdieping

1e Verdieping

Titel

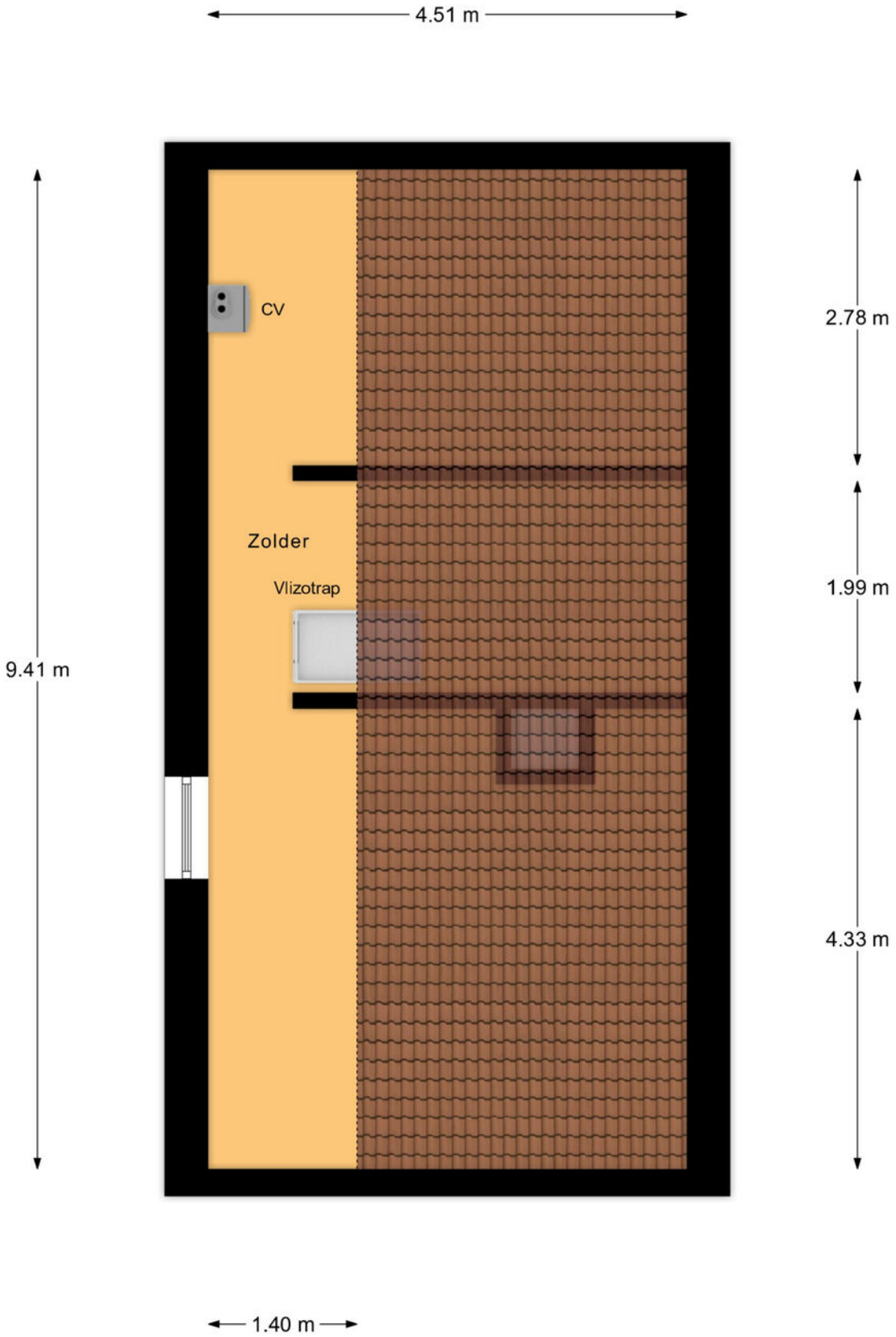

Zolder

Titel

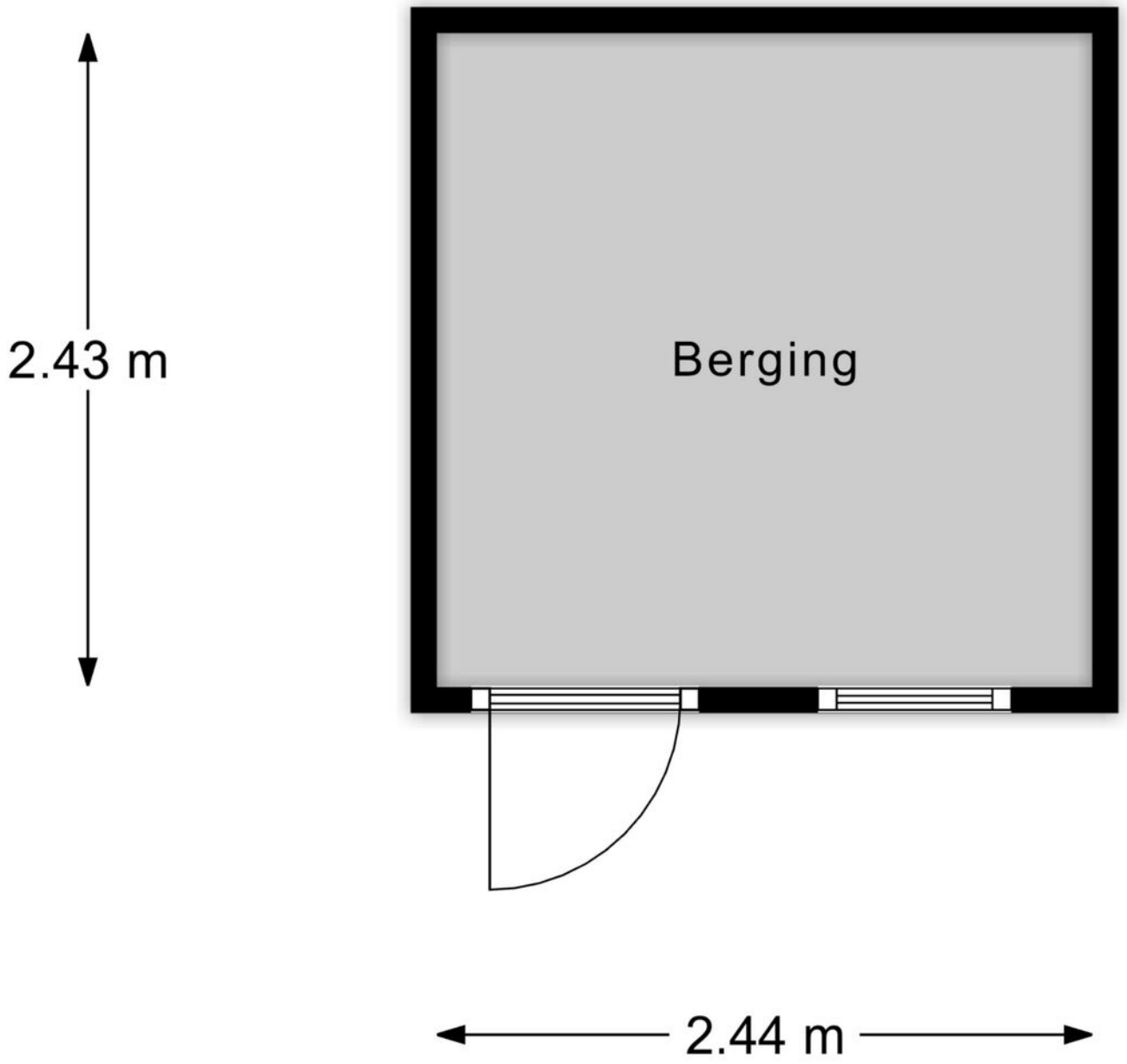

Berging

Kadastrale kaart

Kadastrale kaart

Uw referentie: ---

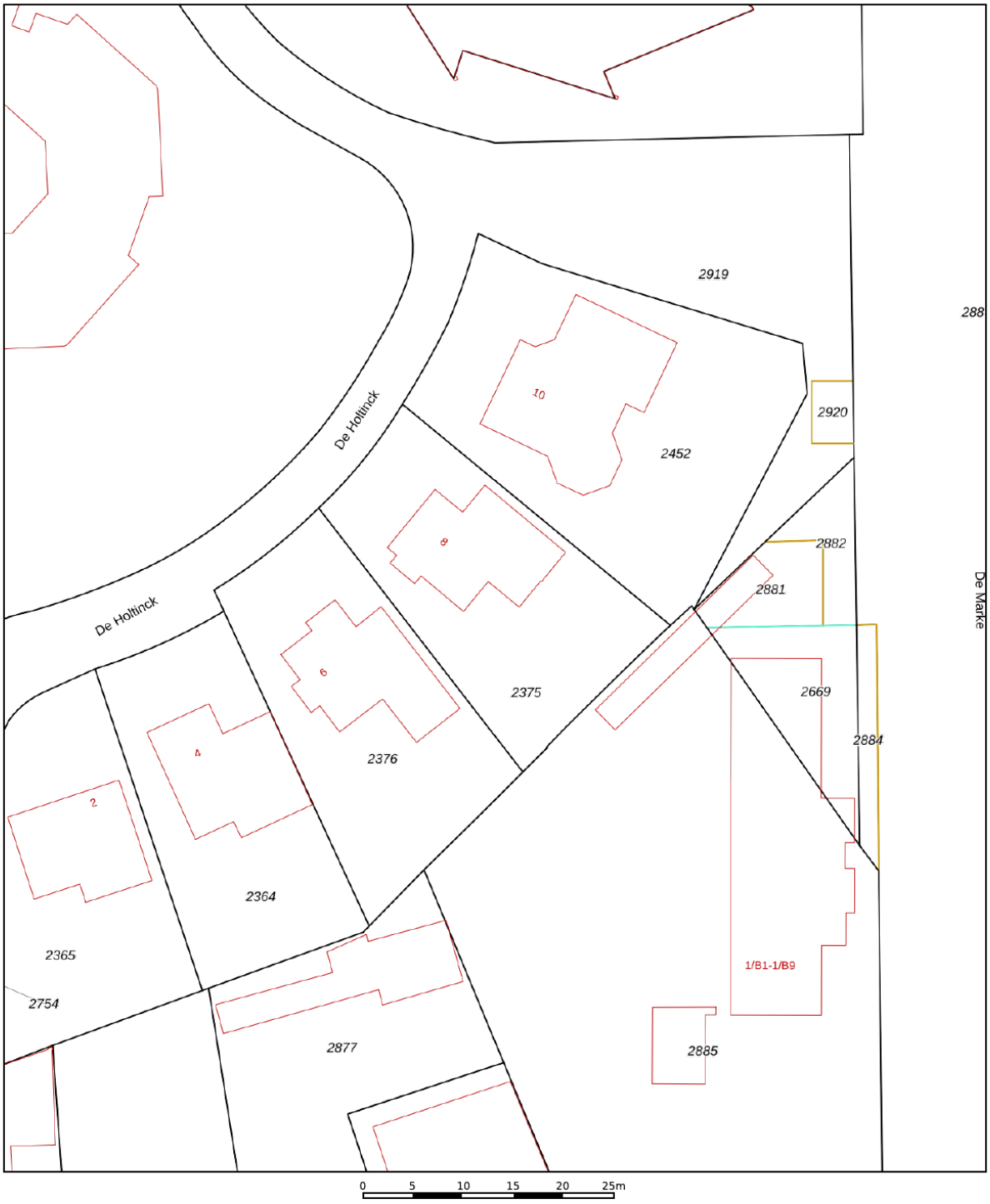

	Deze kaart is noordgericht
12345	Perceelnummer
25	Huisnummer
	Vastgestelde kadastrale grens
	Voorlopige kadastrale grens
	Administratieve kadastrale grens
	Bebouwing

Voor een eensluidend uittreksel, geleverd op 29 juni 2026
De bewaarder van het kadaster en de openbare registers

Schaal 1: 500

Kadastrale gemeente	Wierden
Sectie	K
Perceel	2375

Aan dit uittreksel kunnen geen betrouwbare maten worden ontleend.
De Dienst voor het kadaster en de openbare registers behoudt zich de intellectuele eigendomsrechten voor, waaronder het auteursrecht en het databankenrecht.

kadaster

Lijst van zaken

	Blijft achter	Gaat mee	Ter overname
Woning - Interieur			
Designradiator(en)	X		
Verlichting, te weten			
- inbouwspots/dimmers	X		
- opbouwspots/armaturen/lampen/dimmers	X		
- losse (hang)lampen		X	
(Losse)kasten, legplanken, te weten			
- Grote kledingkast slaapkamer rechtsvoor + kledingkast slaapkamer beneden	X		
- Planken inpandige schuur + 1 losse kast inpandige schuur + losse hangkast	X		
Raamdecoratie/zonwering binnen, te weten			
- gordijnrails	X		
- gordijnen	X		
- overgordijnen	X		
- vitrages	X		
- rolgordijnen	X		
- lamellen	X		
- jaloezieën	X		
Vloerdecoratie, te weten			
- vloerbedekking	X		
- laminaat	X		
- plavuizen	X		
Overig, te weten			
- Kast in garage.	X		
- Boekenkasten in slaapkamer voor.	X		
- Kast en wandkastje in bijkeuken.	X		
- Kasten in de slaapkamer boven linksvoor.	X		
Woning - Keuken			
Keukenblok (met bovenkasten)	X		
Keuken (inbouw)apparatuur, te weten			
- kookplaat	X		

Lijst van zaken

	Blijft achter	Gaat mee	Ter overname
- afzuigkap	X		
- magnetron		X	
- oven	X		
- koelkast		X	
- vriezer		X	
- koel-vriescombinatie	X		
- vaatwasser	X		
Keukenaccessoires, te weten			
- Koelkast/vriezer (losstaand) bijkeuken		X	
Woning - Sanitair/sauna			
Toilet met de volgende toebehoren			
- toilet	X		
- toiletrolhouder	X		
- toiletborstel(houder)	X		
- fontein	X		
Badkamer met de volgende toebehoren			
- ligbad	X		
- douche (cabine/scherm)	X		
- wastafel	X		
- wastafelmeubel	X		
- planchet	X		
- toilet	X		
- toiletrolhouder	X		
- toiletborstel(houder)		X	
- Badkamer boven, incl. 2 wastafels, douche en toilet	X		
Woning - Exterieur/installaties/veiligheid/ energiebesparing			
Brievenbus	X		
(Voordeur)bel	X		
(Veiligheids)sloten en overige inbraakpreventie	X		
(Klok)thermostaat	X		
Screens	X		

Lijst van zaken

	Blijft achter	Gaat mee	Ter overname
Rolluiken	X		
Zonwering buiten	X		
Telefoonaansluiting/internetaansluiting	X		
Zonnepanelen	X		
Warmwatervoorziening, te weten			
- CV-installatie	X		
Tuin - Inrichting			
Tuinaanleg/bestrating	X		
Beplanting	X		
Tuin - Verlichting/installaties			
Buitenverlichting		X	
Buitenverlichting op muur bij voordeur		X	
Tuin - Bebouwing			
Tuinhuis/buitenberging	X		
Kasten/werkbank in tuinhuis/berging	X		
Tuin - Overig			
Overige tuin, te weten			
- vlaggenmast(houder)	X		

Hulp bij bepaalde begrippen

Een huis kopen is een belangrijke beslissing in uw leven. Nadat u besloten hebt om een huis te gaan kopen, bent u natuurlijk benieuwd wat uw mogelijkheden zijn en zit u met veel vragen. Onze makelaars helpen u daar graag verder mee en geven u hier een aantal antwoorden.

Bezichtigen en onderhandelen:

Moet een makelaar kijkers op volgorde inplannen?
Nee, daarvoor geldt geen verplichting. De verkoopprocedure moet wel duidelijk gecommuniceerd worden door de makelaar en hij/zij zal zijn best doen om kijkers op een eerlijke manier in te plannen, uit te nodigen voor een kijkmoment of te note-ren op een reservelijst.

Wanneer ben ik in onderhandeling?
U bent pas in onderhandeling als de verkopende partij reageert op uw bod door een tegenbod te doen. U bent echter nog niet in onderhandeling als de verkopende makelaar aangeeft dat hij uw bod met de verkoper zal be-spreken.

Gaan bezichtigingen door tijdens onderhandelingen?
Ja, bezichtigingen mogen dan doorgaan. Een onderhandeling hoeft namelijk nog niet tot een verkoop te leiden.

Bovendien kan het zijn dat de verkoper graag wil weten of er meer belangstelling is. Overigens mag ook met meer dan één gegadigde tegelijk worden onderhandeld. De makelaar moet dit wel duidelijk melden, door te zeggen dat het pand 'onder bod' is. Als belangstellende mag u dan wel een bod uitbrengen, maar de makelaar mag dan pas met u in onderhandeling treden als de onderhandeling met de eerste geïnteresseerde beëindigd is. De makelaar doet geen mededelingen over de hoogte van biedingen. Dit zou namelijk overbieden kunnen uitlokken.

Moet een makelaar als eerste met mij in onderhandeling gaan als ik de eerste ben die belt voor een bezichtiging of als ik als eerste een bod uitbreng?
Nee, de verkopende makelaar bepaalt samen met de verkoper de verkoopprocedure. Hebt u serieus belangstelling, vraag de makelaar dan wat uw positie is. Dat kan teleurstelling voorkomen.

Is de verkoper verplicht om aan mij te verkopen wanneer ik de vraagprijs bied?
Nee, de Hoge Raad heeft bepaald dat de vraagprijs moet worden gezien als een uitnodiging tot het doen van een bod.

Ook als u de vraagprijs biedt, kan de verkoper dus nog beslissen of hij uw bod aanvaardt of niet, of dat hij zijn makelaar een tegenbod laat doen.

Mag de verkoper/ makelaar tijdens een onderhandeling de verkoopstrategie nog wijzigen of zelfs de vraagprijs verhogen?
Ja, de verkoper kan besluiten de vraagprijs te verhogen of te verlagen. Daarnaast kunt u als potentiële koper echter ook besluiten om tijdens de onderhandelingen uw bod weer te verlagen, mits dit duidelijk wordt gecommuniceerd. Zodra de verkopende partij een tegenbod doet, vervalt namelijk uw eerder gedane bod. De verkoper kan zelfs nog besluiten om een verkoop bij inschrijving te laten plaatsvinden.

Koop, koopakte en de notaris: Wat zijn kosten koper?
Dit zijn de kosten die koper betaalt om eigenaar te worden van de woning zoals:
- Kadasterkosten;
- notariskosten;
- 2% overdrachtsbelasting.

De kosten voor een eventuele financiering worden niet tot de kosten koper gerekend.
De makelaarskosten zijn voor rekening van de verkoper.

Voor vragen bel ons kantoor of loop gewoon bij ons binnen, wij helpen je graag verder! Stel ook gerust vragen tijdens bezichtigingen of na die tijd, niet mee blijven ronddwalen. Duidelijkheid verheldert vaak veel.

Wat betekent vrij op naam (v.o.n.)?
Dat zijn de kosten ten behoeve van de levering en belastingen die voor rekening zijn van de verkoper. Meestal wordt er een v.o.n. prijs aangeboden bij nieuwbouw.

Wat zijn ontbindende voorwaarden?
Dit zijn de voorwaarden die koper en verkoper zijn overeengekomen en in de koopakte vermeldt zullen worden. Als koper kunt u een ontbindende voorwaarden laten opnemen voor het verkrijgen van een financiering of een voorbehoud van een bouwtechnische keuring.
Let op! Tijdens het uitbrengen van een bod, dient u dit kenbaar te maken en aan te geven tot welke datum de koop ontbonden kan worden. De verkoper beslist of hij de ont-bindende voorwaarde in de overeenkomst accepteert.
Een ontbindende voorwaarde verstrijkt stilzwijgend.
De verkoper kan ook een ontbindende voorwaarden in de koopakte zetten, bv. een 24- of 48-uurs clausule verkoop eigen woning. Dit zal hij doen omdat de huidige koper zijn eigen woning nog niet heeft verkocht. Met deze voorwaarde kan verkoper zijn woning nog te koop laten staan en is vrij om bezichtigingen te hebben bij zijn woning. Mocht er dan heeft de huidige koper 24- of 48-uur de tijd om te beslis-sen de woning wel of niet te kopen zonder ontbindende voorwaarden. Dus hij zit dan vast aan de koop.

Heb ik als koper bedenktijd?
Zodra de koper een koopovereenkomst heeft ondertekend ook wel aangeduid als 'voorlopig koopcontract', mag gedurende (3) dagen zonder opgaaf van reden zijn aankoop annuleren.
De bedenktijd gaat in op de dag dat de koper de ondertekende koopakte ontvangt en duurt 3 volle dagen, waarbij er minimaal 2 werkdagen moeten zijn.

Geldt de bedenktijd ook voor de verkoper?
Nee, alleen de koper mag de overeenkomst binnen drie (3) dagen ontbinden.

Wat gebeurt er als de koper zijn verplichtingen niet nakomt?
Mocht dit gebeuren dan is de koper minimaal 10% boete van de koopsom verschuldigd aan verkoper. In de koopakte kun je de artikelen daarover terugvinden, meestal met een uiterste datum vermeld.

De notaris
Bij de notaris vindt de officiële overdracht (levering) van de woning plaats.
De notaris stelt een leveringsakte op, welke u ruim van te voren in 'concept' ontvangt met een officiële uitnodiging. Deze akte van levering is gebaseerd op de door makelaar opgemaakte, voorlopige koopakte. Indien u de woning financiert met een hypotheek, wordt bij de notaris ook een hypotheekakte getekend. De levering bij de notaris wordt ook wel aangeduid als het 'passeren van de akte van levering'. Voordat u die dag naar de notaris gaat, vindt er uiteraard nog een inspectie plaats bij betreffende woning en zullen alle partijen inclusief de makelaar hierbij aanwezig zijn.

Wanneer krijgt de koper de sleutel?
Bij de notaris tijdens de officiële overdracht van de woning, deze datum staat uiteraard al vermeld in de 'voorlopige' koopakte van de makelaar. Koper en verkoper mogen alleen van die datum afwijken indien ze het daarover samen eens zijn en dit is vastgelegd middels een sleutelverklaring.

Aankoop

Is deze woning toch niet wat u zoekt?
Op onze website weghorstmakelaardij.nl kunt u het gehele woningaanbod vinden en kunt u zich tevens vrijblijvend inschrijven als woningzoekende.

Hoeveel makkelijker kan het zijn: u zoekt, wij vinden!

Bent u niet zo bekend in de wereld die 'makelaardij' heet?
Weghorst Makelaardij voelt zich hierin helemaal thuis en heeft de expertise om u te ondersteunen bij de aankoop van een woning. Op deze manier wordt u geheel ontzorgd, zodat de aan-koop van een nieuwe plek om te wonen op de meest verantwoorde en prettige manier tot stand komt. U wilt toch ook zo min mogelijk risico's nemen bij de grootste aankoop van uw leven?

Uw eigen woning verkopen?
Als u een woning te verkopen heeft, kan Weghorst Makelaardij u perfect begeleiden. Maak van ons netwerk uw netwerk! Maak gebruik van ons zoekersbestand en onze nuchtere kijk op de markt. U verdient ons altijd terug, dus waarom niet uit handen geven?

Een woning gekocht of u denkt aan verbouwen?
Als u een woning heeft gekocht, of een verbouwing van uw huidige woning overweegt, kan Weghorst Makelaardij u van dienst zijn met een taxatierapport. Alle varianten qua rapporten zijn mogelijk, bel ons voor een scherpe offerte en een goed rapport.

Aankoopmakelaar inschakelen?
Bij deze woning treedt een medewerker van Weghorst Makelaardij op als verkoopmakelaar. U kunt altijd bij interesse in deze woning zelf ook een makelaar inschakelen. Uw eigen makelaar zorgt ervoor dat u de beste deal sluit en u zich niet teveel door emoties laat beïnvloeden. Hij of zij wint be-langrijke informatie in over de woning zoals (verborgen) gebreken, erfdienstbaarheden, de bouwkundige staat, de omgeving, het bestemmings-plan en geeft inzicht in de reële waarde van de woning. U koopt met zekerheid en het bespaart u tijd en geld.

Heeft u elders een woning te koop zien staan?
Bij een ander makelaarskantoor? Geen probleem, wij helpen u graag verder met onze expertise en weten soms net iets meer dan u kunt weten, wij bemiddelen dan graag voor u om de juiste beslissing te maken.

Vraag naar de mogelijkheid voor een aankoopopdracht om er zeker van te zijn altijd als eerste op de hoogte te worden gebracht van passend nieuw woningaanbod.

Vrijblijvende waardebepaling van uw huidige woning.
Vrijblijvend is bij ons 100% vrijblijvend, wij hebben liefde voor het makelaarsvak en weten dat wij in staat zijn uw woning voor een gewenst resultaat te verkopen. Zie onze klantervaringen. Weghorst Makelaardij inschakelen verdient u dubbel en dwars weer terug.

Uw perfecte woning nog niet gevonden?
Schrijf u bij ons in als woningzoeker, dan bent u eerder op de hoogte van het aanbod dan dat het op funda staat. Ook kunt u ons volgen via de social media kanalen zoals Facebook, Instagram en Linkedin.

Weliswaar hebben ingeschreven zoekers, na de betaalde aankoopopdrachten altijd een streepje voor bij ons. Wilt u hier meer over weten? Maak een kennismakings-afspraak met één van onze medewerkers bij ons op kantoor.

Inschrijven bij Weghorst, dat werkt!

Heeft u interesse? Neem contact met ons op!

Weghorst MAKELAARDIJ

Rijssensestraat 6, 7642CX Wierden

(0546) 57 33 32 | wierden@weghorstmakelaardij.nl
www.weghorstmakelaardij.nl

Over deze presentatie
Deze brochure is met zorg samengesteld, toch kunnen de gegevens in deze brochure afwijken van de werkelijke situatie. Alle informatie is betrokken uit ons inziens betrouwbare bronnen. Ten aanzien van de juistheid ervan kunnen wij echter geen aansprakelijkheid aanvaarden. Het ontslaat de koper/huurder in deze niet van zijn onderzoeksplicht. Dit kan met name gelden voor (bouw)-tekeningen, schetsen, afmetingen en maatvoeringen. De koper/huurder kan ook hieraan geen enkel recht ontlenen. Alle aan u verstrekte informatie is bedoeld als een uitnodiging om in onderhandeling te treden en dient derhalve te worden gezien als vrijblijvende aanbieding. Alle opgegeven maten en oppervlakten zijn indicatief.

funda
vastgoedcert gecertificeerd
NWWI
Vastgoed Ned.